PROMIENIOWANIE UV
SEAHORSE C

Data aktualizacji: 19.06.2014

DOE Sp. z o.o.
ul.Sibeliusa 3
81-015, Gdynia, Poland
NIP: 9580651261

T: +48 58 6236145
F: +48 58 6643737
E: doe@doe.pl
www.doe.pl

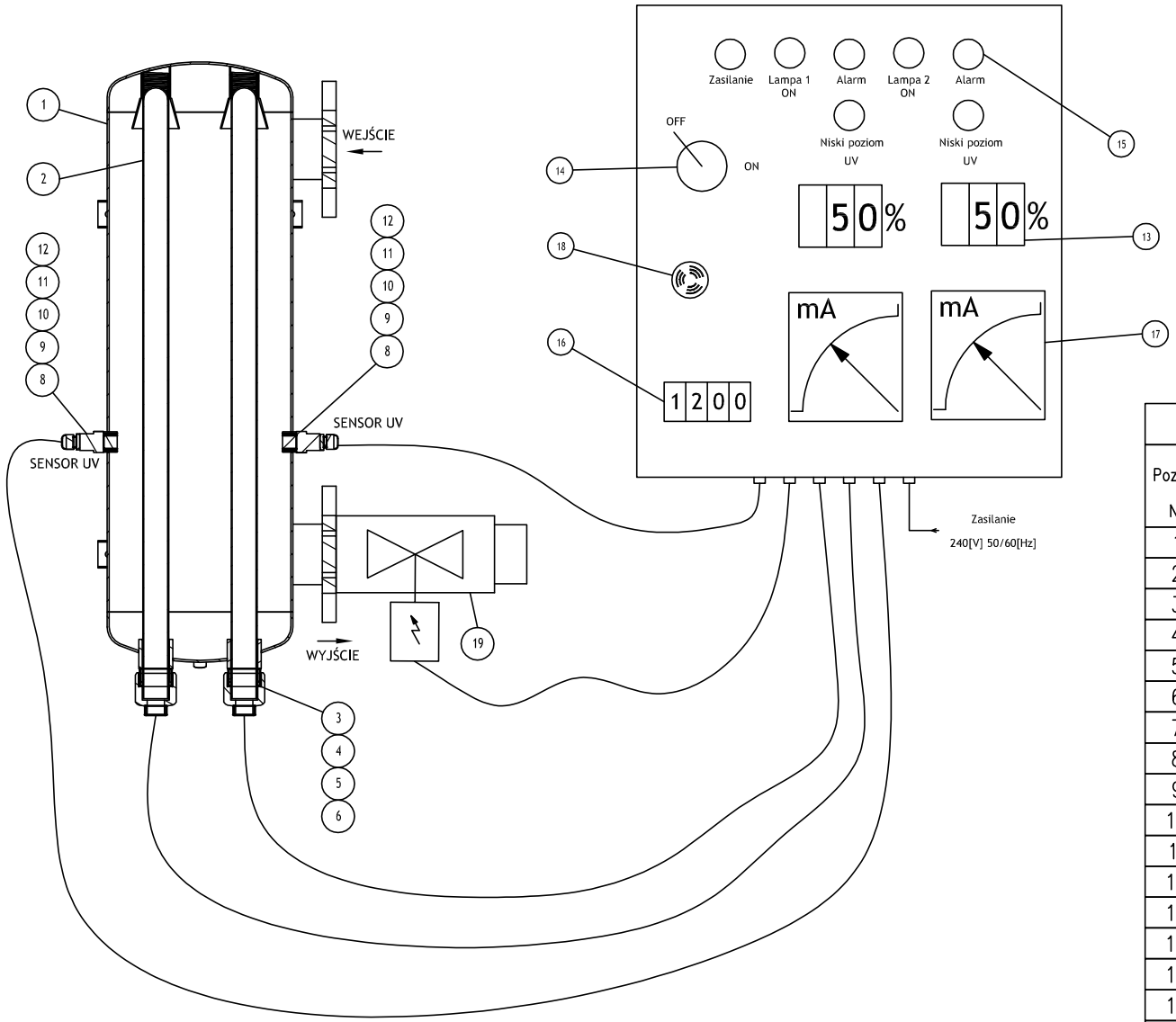

LISTA CZĘŚCI

Pozycja Nr.	Opis produktu	Oznaczenie	Ilość [szt.]
1	Zbiornik		1
2	Lampa UV		2
3	Wtyczka		2
4	Pierścień O-ring UV	O-ring odporny na UV	2
5	Podkładka	Stal nierdzewna	2
6	Uszczelnienie	Guma	2
7	Kapturek ochronny	Plastik	2
8	Obudowa czujnika	Stal nierdzewna	2
9	Sonsor UV	Elektroniczna tabliczka	2
10	Pierścień O-ring UV	O-ring odporny na UV	4
11	Szkło UV	Przezroczysty do UV	2
12	Śruba		2
13	Cyfrowy wskaźnik/regulator		2
14	Włącznik ON/OFF		1
15	Lampa		7
16	Licznik czasu		1
17	Miernik poboru prądu	Wskaźnik analogowy	2
18	Brzęczyk		1
19	Elektron. zawór		1

Niniejszy dokument jest własnością firmy DOE Sp. z o.o. Informacje w nim zawarte nie mogą być udostępnione osobom trzecim oraz kopiowane i rozpowszechniane w części lub całości bez pisemnej zgody właściciela.

DOE Sp. z o.o.
ul.Sibeliusa 3
81-015, Gdynia, Poland
NIP: 9580651261
T: +48 58 6236145
F: +48 58 6643737
E: doe@doe.pl
www.doe.pl

PROMIENIOWANIE UV – SEAHORSE C

data:19.06.2014

ZALECANY SCHEMAT PODŁĄCZENIA

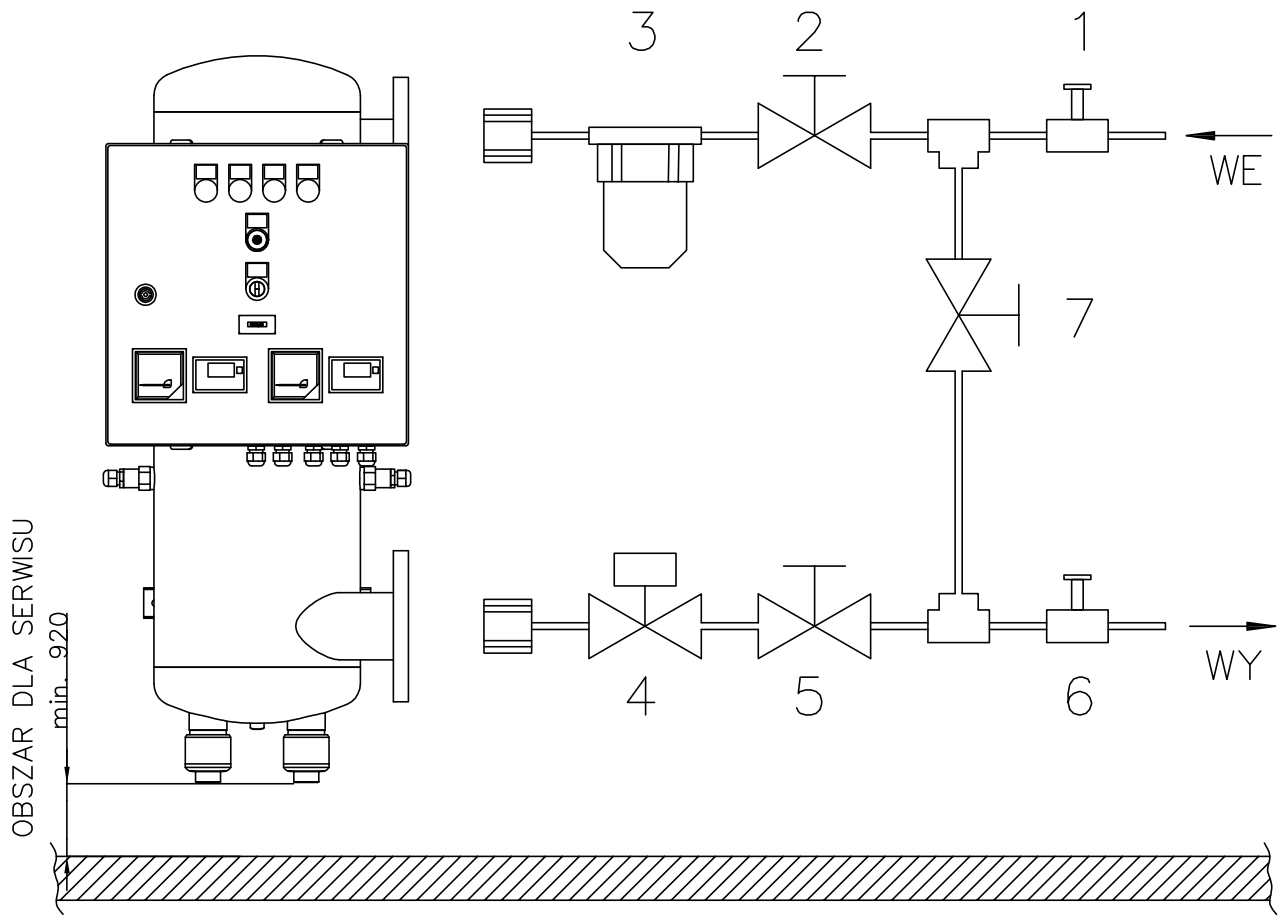

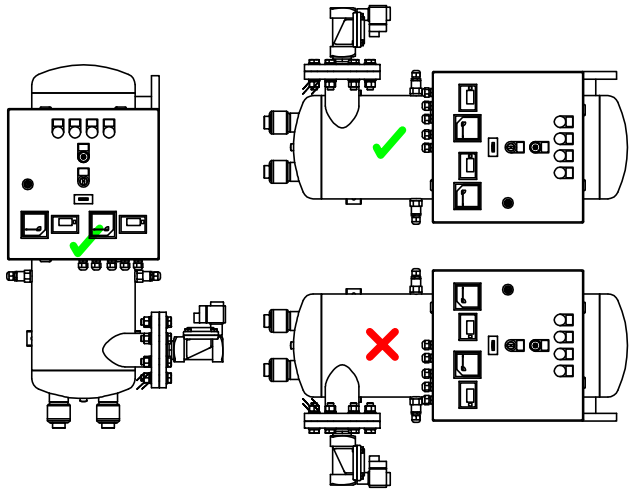

1	INLET TEST – TAP
2	INLET MANUAL VALVE
3	FILTER
4	ELECTROVALVE (only tap)
5	OUTLET MANUAL VALVE
6	OUTLET TEST – TAP
7	BY-PASS MANUAL VALVE

Niniejszy dokument jest własnością firmy DOE Sp. z o.o. Informacje w nim zawarte nie mogą być udostępnione osobom trzecim oraz kopiowane i rozpowszechniane w części lub całości bez pisemnej zgody właściciela.

DOE Sp. z o.o.
ul.Sibeliusa 3
81-015, Gdynia, Poland
NIP: 9580651261
T: +48 58 6236145
F: +48 58 6643737
E: doe@doe.pl
www.doe.pl

PROMIENIOWANIE UV – SEAHORSE C

data:19.06.2014

arkusz: 3/5

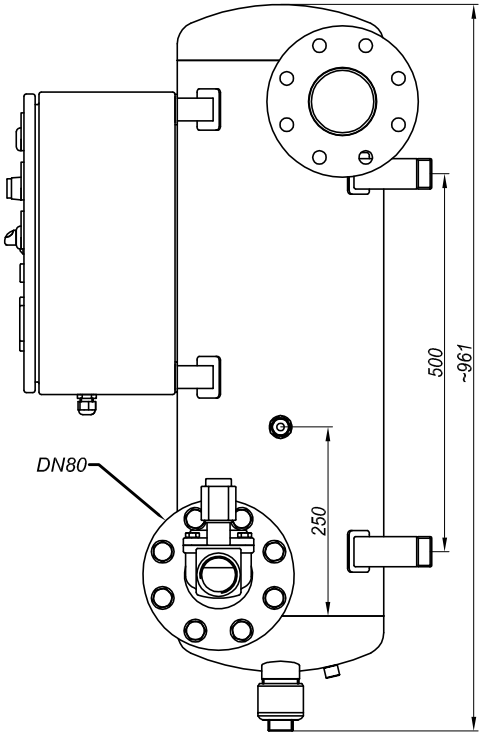

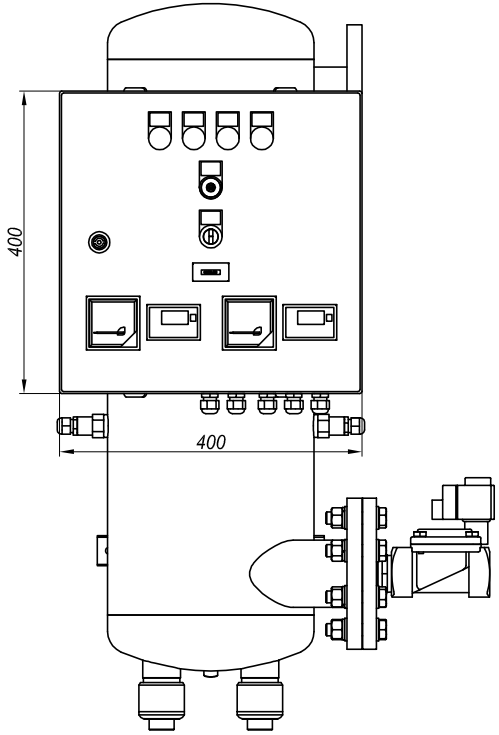

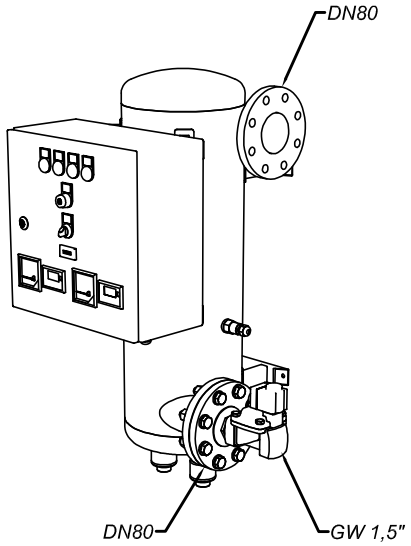

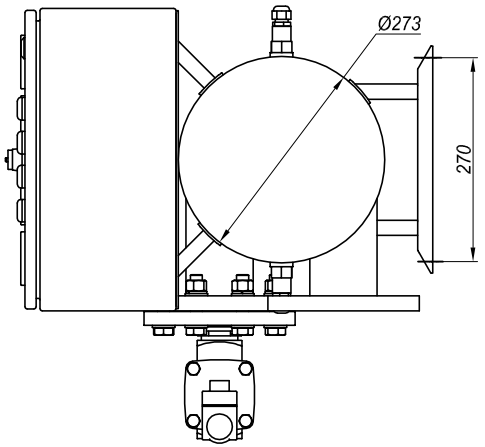

Niniejszy dokument jest własnością firmy DOE Sp. z o.o. Informacje w nim zawarte nie mogą być udostępnione osobom trzecim oraz kopiowane i rozpowszechniane w części lub całości bez pisemnej zgody właściciela.

DOE Sp. z o.o.
ul.Sibeliusa 3
81-015, Gdynia, Poland
NIP: 9580651261

T: +48 58 6236145
F: +48 58 6643737
E: doe@doe.pl
www.doe.pl

PROMIENIOWANIE UV – SEAHORSE C

data:19.06.2014

arkusz: 4/5

SEAHORSE C

Cechy i korzyści:

- Ekologiczna dezynfekcja wody bez użycia środków chemicznych.
- Czujnik UV kontrolujący zawór elektromagnetyczny.
- Powiększona rura, rury wlotowe i wylotowe i zawór elektromagnetyczny.
- 2 rodzaje wskaźnika promieniowania UV –cyfrowy i analogowy.
- Solidna konstrukcja wykonana ze stali nierdzewnej 316L.
- Alarm dźwiękowy i świetlny w przypadku awarii lampy UV. Dwupoziomowa sygnalizacja poziomu promieniowania UV.
- Wyjście alarmowe –pod podłączenia do centralnego systemu kontroli w CMK.
- Zasilanie, lampki alarmu świetlnego i wszystkie niezbędne bezpieczniki.
- Licznik godzin pracy.
- Kompensator wydłużeń cieplnych na szklanej tubie.
- Wymiana lampy UV bez dekompresji urządzenia.
- Zamontowane na ramie, testowane hydrostatycznie przed wysyłką.
- Wymiana lampy i rury zabezpieczającej bez użycia narzędzi.

Konstrukcja:

- Skrzynia elektryczna –Czarna stal ocynkowana, malowana proszkowo
- Reaktor UV (rura) –316L SS
- Zawór elektromagnetyczny do wody pitnej
- Rura ochronna I uszczelka
- Czujnik UV, 2 szt.
- Wskaźnik UV (DOE)

Lampa UV:

- Philips 230 [V] 50 [Hz] or 60 [Hz]
- Moc lampy: 2x130 [W]
- Promieniowanie UVC 88 [W]
- Trwałość użyteczna 12000 [h]
- Liczba lamp: 2

Ciśnienie robocze: 8 [bar]
Ciśnienie testowe: 13 [bar]
Temperatura otoczenia: +50 [°C]
Temperatura wody: do +90 [°C]

Wymiary:

- Długość: 961 [mm]
- Waga: 50 [kg]
- Pojemność: 50 [L]

SEAHORSE C	400 J/m2 98% przejrzysta woda po osmozie lub z wyparownika	400 J/m2 Słodka woda Dostarczona z lądu 90–95% przejrzystości
Rekomendowany maksymalny przepływ	50 [m3/h]	25 [m3/h] *

* w zależności od przejrzystości wody

Certifikaty:

- CE zgodnie z dyrektywą 73/23/EWG i 98/37/WE
- Konstrukcja zgodna z przepisami DNV, LR, BV
- DNV LLOYD ABS, BV MRS, PRS
- Atest PZH

DOE Sp. z o.o.
ul.Sibeliusa 3
81–015, Gdynia, Poland
NIP: 9580651261
T: +48 58 6236145
F: +48 58 6643737
E: doe@doe.pl
www.doe.pl

PROMIENIOWANIE UV – SEAHORSE C

data:19.06.2014